ΤΥΠΙΚΗ ΛΕΠΤΟΜΕΡΕΙΑ ΔΙΑΜΗΚΟΥΣ ΕΝΙΣΧΥΣΗΣ ΦΕΡΟΝΤΟΣ ΟΡΓΑΝΙΣΜΟΥ ΜΕ ΔΙΑΓΩΝΙΟΥΣ ΣΥΝΔΕΣΜΟΥΣ

ΚΛ.1:20

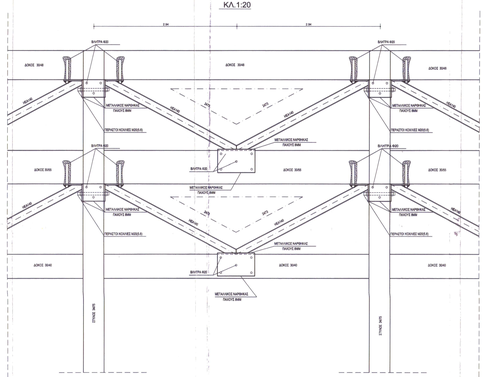

ΛΕΠΤΟΜΕΡΕΙΑ Λ1 ΚΛ.1:25
ΕΝΙΣΧΥΣΗ ΚΟΜΒΟΥ ΠΛΑΙΣΙΩΝ
ΣΤΗ ΘΕΣΗ ΑΛΛΑΓΗΣ ΥΨΟΥΣ ΣΥΓΤΟΜΑΤΟΣ

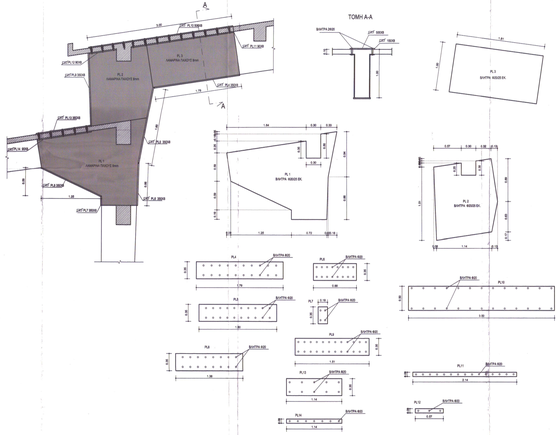

ΛΕΠΤΟΜΕΡΕΙΑ Λ3 Κ1.1:25
ΕΝΙΣΧΥΣΗ ΑΝΩ ΙΝΑΣ ΣΥΓΤΟΜΑΤΟΣ
ΣΤΟΝ ΑΚΡΑΙΟ ΚΟΜΒΟ

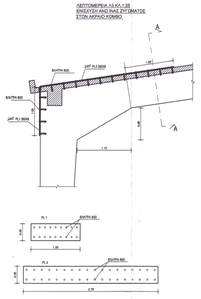

ΛΕΠΤΟΜΕΡΕΙΑ Λ4 ΚΛ.1:25
ΕΝΙΣΧΥΣΗ ΑΚΡΑΙΟΥ ΚΟΜΒΟΥ ΠΛΑΙΣΙΩΝ

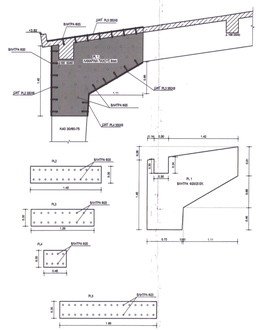

ΛΕΠΤΟΜΕΡΕΙΑ Λ5 ΚΛ.1:25
ΕΝΙΣΧΥΣΗ ΑΝΩ ΙΝΑΣ ΣΥΓΤΟΜΑΤΟΣ
ΣΕ ΕΝΔΙΑΜΕΣΟ ΚΟΜΒΟ

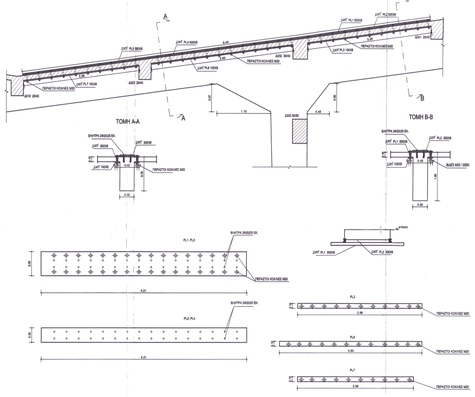

ΛΕΠΤΟΜΕΡΕΙΑ Λ6 ΚΛ.1:25
ΕΝΙΣΧΥΣΗ ΠΟΔΑ ΥΠΟΣΤΥΛΩΜΑΤΟΣ Σ16

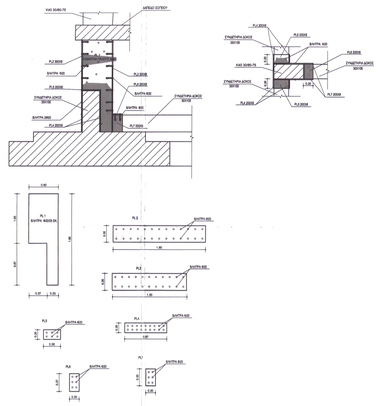

ΛΕΠΤΟΜΕΡΕΙΑ Λ3-4-6 ΚΛ.1:25
ΕΝΙΣΧΥΣΗ ΑΚΡΑΙΟΥ ΚΟΜΒΟΥ ΠΛΑΙΣΙΩΝ
ΜΕ ΕΝΙΣΧΥΣΗ ΑΝΩ ΙΝΑΣ ΣΥΓΤΟΜΑΤΟΣ

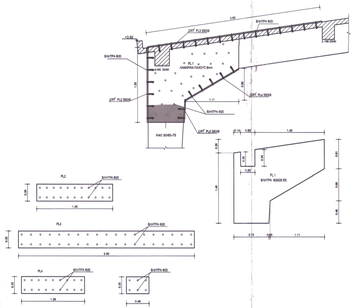

ΛΕΠΤΟΜΕΡΕΙΑ Λ3-4-6 ΚΛ.1:25
ΕΝΙΣΧΥΣΗ ΚΕΦΑΛΗΣ ΚΑΙ ΠΟΔΑ ΣΤΥΛΟΥ Σ32

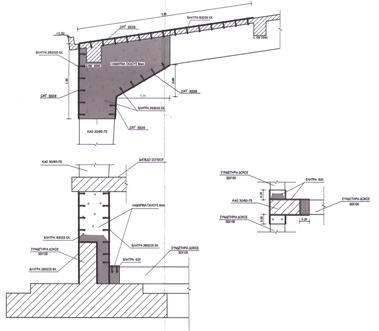

ΠΑΡΑΔΟΧΕΣ ΜΕΛΕΤΗΣ

I. ΥΛΙΚΑ
- Κατηγορία σκυροδέμ ιδιων κατασκευων : C20/25
- ΜονΒετο σκυροδεμα : C20/25
- Σκυροδεμα δοκαδων Β' φασης : C16/20
- Σκυροδεμα επιστρωσης γεφυρας : C30/37
- Δομικος χαλυβας κοπησεων κατασκευων : Fe 360

II. ΦΟΡΤΙΑ

A. ΜΟΝΙΜΑ (ΙΔΙΑ ΒΑΡΗ)
- Ιδιο βαρος σκυροδεμ : 25.00 kN/m³
- Πλακαβα : 78.60 kN/m²
- Δρομικες αντιστυκοδοκες : 2.10 kN/m²
- Κιγκλιδωματα προστασιας : 1.00 kN/m
- Κτιστα ρεμματα : 1.00 kN/m
- Επιστρωσεις δοκαδων : 1.00 kN/m²
- Επιστρωσεις πεζοδρομ : 1.00 kN/m²
- Κανιβελες : 0.80 kN/m²
- Ιδιο βαρος χαλυβος : 20.00 kN/m³

B. ΚΙΝΗΤΑ
- Τυπικη συνοδευομενη α.κ.η. : 8.00 kN/m²
- Τυπικη συνοδευομενη φορτ. : 5.00 kN/m²
- Δομημενη (κοντα σε χτιρ) : 1.50 kN/m²
- Τυπικο Η/Μ εγκαταστασεων : 10.00 kN/m²
- Ανεμος (ΕΚ-1-1 περιοχη αναφορας) : 30.00 m/sec

Γ. ΙΔΙΑΙΤΕΡ ΦΟΡΤΙΣΕΙΣ
- Οπως αναφερονται κατα περιπτωση στη τεχνη Συγκριση υποσταθμων

III. ΣΕΙΣΜΟΛΟΓΙΚΑ ΣΤΟΙΧΕΙΑ
- Σεισμικη ωη το Ε.Α.Κ. 2000
- Ζωνη σεισμικης επικινδυνοτητας : II
- Συντελεστης σημαντικοτητας : α=0,24
- Συντελεστης επιταχυνσεως θεμελιωσης : γ=1.15 (1,2)
- Τοπογραφη εδαφους : Τ2
- Συντελεστης εδαφικης κλιμακας : α=1.80

IV. ΣΥΔΗΡΟΤΕΧΝΙΚΑ ΣΤΟΙΧΕΙΑ
- Θα καθορισουν μετα απο ακριτικες ερευνες

V. ΚΑΝΟΝΙΣΜΟΙ
- Κανονισμος Τεχνικων Δομικων Εργων (Β.Δ. 1551-12-45)
- Κανονισμος για τη μορτη και καποιους αλλους ειδη σκυροδεμα Φ.Ε.Κ.Σ. 2000 Φ.Ε.Κ. 1294/Β/6-11-2000
- Κανονισς Αντισεισμικης κατασκευης Φ.Ε.Κ. 2000 Φ.Ε.Κ. 2106/Β/1999
- Κανονισμος Τεχνολογιας Σκυροδεματος Φ.Ε.Κ. 2000 Φ.Ε.Κ. 361/Β/04-5-2000
- Κανονισμος Τεχνολογιας Σκυροδεματος Φ.Ε.Κ. 510/Β/17-4-1997
- Ευρωκωδικος 3: Σχεδιασμος Μεταλλικων Κατασκευων
- Γενικοι κανονες – Κανονες για κτιρια ΕΝ1 1993-1-1
- Κανονισμος Γεωτεχνικηστασης Κτιριων (Υ.Δ. 7/17-7-89 Φ.Ε.Κ. 324)

ΕΦΕΟΡΗΣΗ
Βαση εκτος των ηοσμων με αριθμο πρωτ. 35 - 4 - 2008
Εφορος

ΜΕΤΑΤΡΟΠΗ ΕΓΚΑΤΑΣΤΑΣΕΩΝ Α.Σ.Ο. ΣΕ ΧΩΡΟ ΕΚΘΕΣΕΩΝ

ΣΕ ΕΚΘΕΣΙΑΚΟ ΧΩΡΟ

ΔΗΜΟΣ ΠΑΤΡΕΩΝ - ΠΟΛΙΤΙΣΤΙΚΗ ΠΡΩΤΕΥΟΥΣΑ

ΕΦΕΟΡΗΣΗ
Βαση εκτος των ηοσμων με αριθμο πρωτ. 35 - 4 - 2008
Εφορος

ΣΤΑΤΙΚΗ ΜΕΛΕΤΗ

ΣΤΑΔΙΟ ΕΦΑΡΜΟΓΗΣ

ΚΤΙΡΙΑ I, II, III

ΚΑΤΑΣΚΕΥΗ/ΤΕΣ ΕΠΙΣΚΕΥΗ/ΣΕΙΣ — ΑΡ. ΣΧΕΔΙΟΥ: **ΣΕ-00**

ΚΛΙΜΑΚΑ : 1:25,1:20

ΑΡΧΙΤΕΚΤΟΝΙΚΗ ΜΕΛΕΤΗ
ΜΑΝΟΣ ΠΕΡΓΙΑΛΗΣ ΚΑΙ ΣΥΝΕΡΓΑΤΕΣ Ε.Ε.
ΜΑΝΟΣ ΠΕΡΓΙΑΛΗΣ, 12135, ΑΙΓΑΛΕΩ, ΤΗΛ.210 5312161, 6423133 FAX 210 5318001, e_mail: m.perg@otenet.gr

ΒΑΣΕΙ ΣΥΣΜ ΑΕ ΣΤΑΤΙΚΗΣ, ΥΔΡΑΥΛΙΚΕΣ, ΣΥΓΚΟΙΝΩΝΙΑΚΕΣ ΜΕΛΕΤΕΣ
ΧΑΛΚΟΚΟΝΔΥΛΗ 45, ΝΕΑ ΣΜΥΡΝΗ, ΤΗΛ.210 9318000, 9342 210 9318001, e_mail: info@sema.gr

ΗΛΕΚΤΡΟΛΟΓΙΚΗ ΜΕΛΕΤΗ
ΓΡ.Δ.Μ. ΚΑΦΕΤΖΟΠΟΥΛΟΣ - Δ. ΜΠΕΝΑΚΗΣ & ΣΙΑ Ε.Ε.
ΔΗΜΟΚΡΑΤΟΥΜΕΝΗΣ 8, 15124, ΚΗΦΙΣΙΑ, ΤΗΛ.210 8082000, FAX 210 8081000, e_mail: info@kaf.gr

ΣΤΑΤΙΚΗ ΜΕΛΕΤΗ
ΕΠΙΣΚΕΥΑΣΕΩΝ

ΠΑΤΡΑ, ΙΟΥΝΙΟΣ 2017

ΘΕΩΡΗΘΗΚΕ | ΕΛΕΓΧΘΗΚΕ

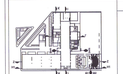

ΔΗΜΟΣ ΠΑΤΡΕΩΝ
ΔΙΕΥΘΥΝΣΗ ΑΡΧΙΤΕΚΤΟΝΙΚΟΥ ΕΡΓΟΥ- Η/Μ
Προϊστάμενος Τμήματος Α'
Μηχανολόγος Μηχανικός
Μπαρμπούνης Ιωάννης
Πολιτικός Μηχανικός Μ.Δ

ΘΕΩΡΗΘΗΚΕ
Πολιτικός Μηχανικός μ.Α.Σ

ΧΑΛΥΒΑΣ : S235
ΒΛΗΤΡΑ : S500S
ΔΙΑΜΕΤΡΟΣ ΟΠΗΣ: D'= D + 2mm
ΠΕΡΙΜΕΤΡΙΚΕΣ ΡΑΦΕΣ ΜΕΤΑ ΤΗΝ
ΣΥΝΑΡΜΟΛΟΓΗΣΗ a = 5mm ΜΕ ΗΛΕΚΤΡΟΔΙΑ E4233R

ΘΕΣΣΑΛΟΝΙΚΗ - 2008